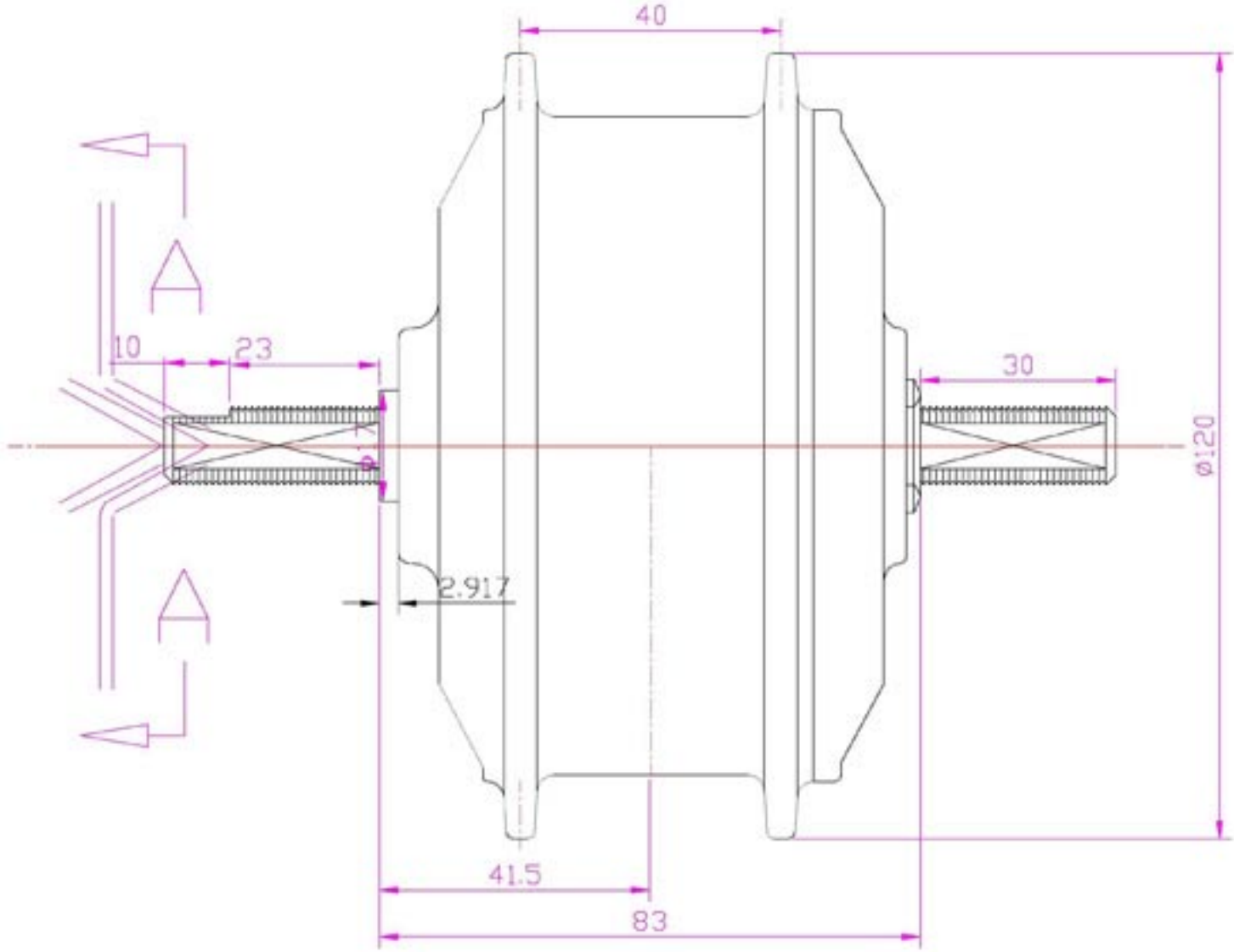Cotas motor XF 36 / 83 mm